ПОРШНЕВЫЕ МИНИКОМПРЕССОРЫ

Серии LA-* LAM-*

РУКОВОДСТВО ПО ЭКСПЛУАТАЦИИ

(совмещенное с паспортом)

РЭ и П

2014

Оглавление

РУКОВОДСТВО ПО ЭКСПЛУАТАЦИИ 3
1. НАЗНАЧЕНИЕ И ОБЛАСТЬ ПРИМЕНЕНИЯ 3
2. ТЕХНИЧЕСКИЕ ХАРАКТЕРИСТИКИ МОДЕЛЕЙ ГАБАРИТЫ 4
3. ГАБАРИТЫ 5
4. УСТРОЙСТВО И ПРИНЦИП РАБОТЫ 6
5. ПОДГОТОВКА К РАБОТЕ 6
2. НАЧАЛО ЭКСПЛУАТАЦИИ 7
3. ТЕХНИЧЕСКОЕ ОБСЛУЖИВАНИЕ 7
4. ЗАПАСНЫЕ ЧАСТИ 11
5. КОМПЛЕКТ ПОСТАВКИ 21
6. СВЕДЕНИЯ О РЕКЛАМАЦИЯХ 21
7. ГАРАНТИЙНЫЕ ОБЯЗАТЕЛЬСТВА 22

РУКОВОДСТВО ПО ЭКСПЛУАТАЦИИ

Настоящее руководство по эксплуатации составлено на поршневые миникомпрессоры серии LA-* (в дальнейшем - компрессор) и содержит техническое описание изделия, указания, необходимые для правильной и безопасной эксплуатации и технические данные, гарантируемые изготовителем.

Изготовитель оставляет за собой право вносить изменения и усовершенствования в конструкцию данного изделия, не носящие принципиального характера и не отраженные в настоящем руководстве.

1. НАЗНАЧЕНИЕ И ОБЛАСТЬ ПРИМЕНЕНИЯ

Компрессоры применяются в различных отраслях: для распыления краски, для вытяжки и удаления дыма от пайки, в водоочистных сооружениях, при аэрации аквариумов, в медицине: приборы мышечной терапии, приборы для выявления раковых заболеваний, ингаляторы и т.п.

LA-25B / LA-45B

LA-60B / LA-80B

LA-100A / LA-120A

LAM-200

2. ТЕХНИЧЕСКИЕ ХАРАКТЕРИСТИКИ МОДЕЛЕЙ ГАБАРИТЫ

Модель	LA-28B	LA-45B	LA-60A LA-60B	LA-80A LA-80B	LA-100	LA-120	LAM-200
Напряжение	Переменный ток: 120 В / 230 В						
Частота	50Гц/60 Гц						
Номинальное давление	0,011 МПа (0,11кгс/см^2) 0,11 бар		0,015МПа (0,15кгс/см^2) 0,15 бар		0,018 МПа (0,18кгс/см^2) 0,18 бар		0,020 МПа (0,20кгс/см^2) 0,20 бар
Рабочее давление	0,005 – 0,015 МПа (0,05 – 0,15 кг с/см^2) 0,05 – 0,15 бар		0,01 – 0,02 МПа (0,1 – 0,2 кгс/см^2) 0,1 – 0,2 бар		0,013 – 0,023 МПа (0,13 – 0,23 кгс/см^2) 0,13 – 0,23 бар		0,005 – 0,025 МПа (0,05 – 0,25 кгс/см^2) 0,05 – 0,25 бар
Номинальный расход воздуха	28 л/ мин	45 л/ мин	60 л/ мин	80 л/ мин	100 л/ мин	120 л/ мин	200 л/ мин
Потребляемая мощность	29/25,5 Вт	47/45 Вт	64/60 Вт	86/80Вт	100/95 Вт	130/118 Вт	215 Вт
Масса	2,8 кг	3,0 кг	5,0 кг	5,3 кг	9,4 кг	9,4 кг	12,3 кг

3. ГАБАРИТЫ

LA-28B/ LA-45B

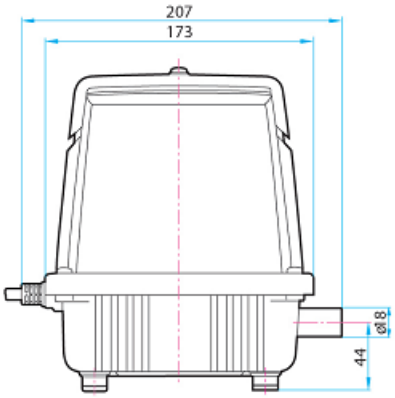

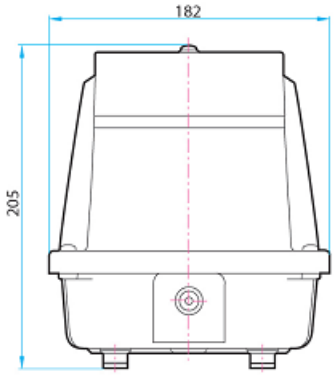

LA-60B/ LA-80B

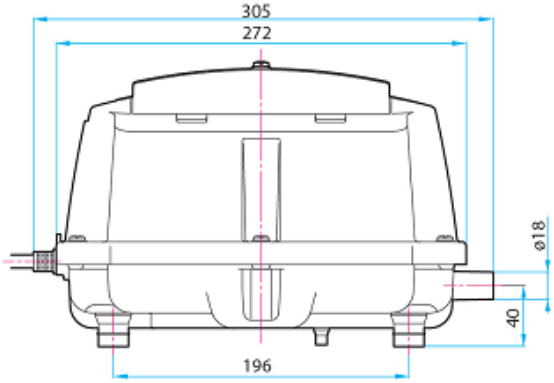

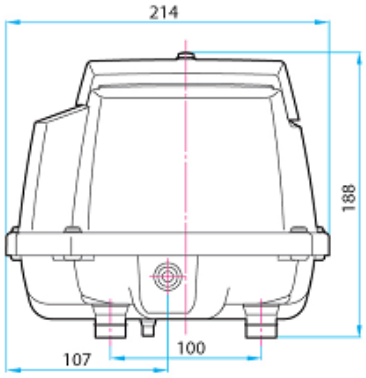

LA-100A/ LA-120A

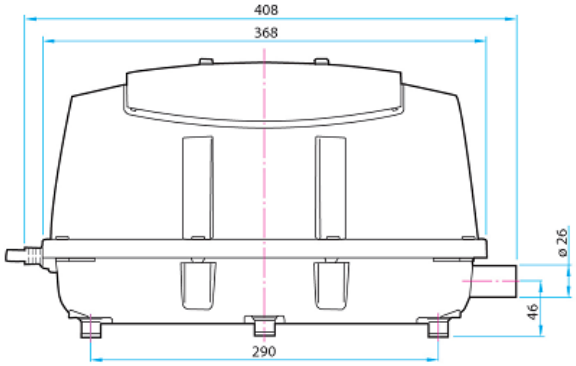

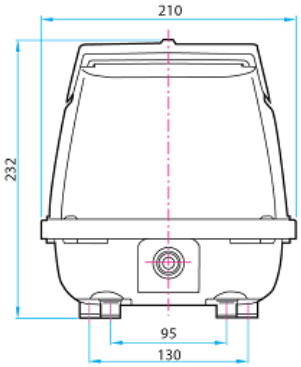

LAM-200

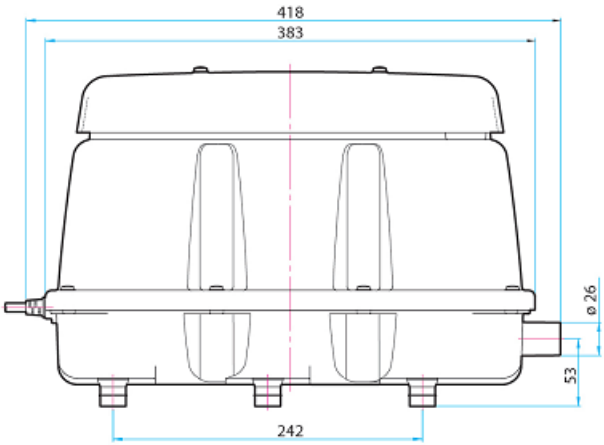

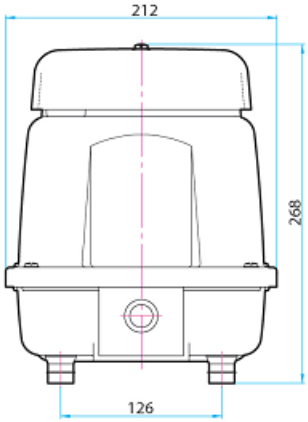

4. УСТРОЙСТВО И ПРИНЦИП РАБОТЫ

Электромагнит и возвратная пружина поочередно воздействуют на поршень внутри цилиндра, механический резонанс которого синхронизируется с входным током. В одном механизме поршня совмещены функции двух, как принято считать, независимых устройств: насоса и мотора. Как только давление на выходе начинает превышать допустимую величину, поршень автоматически будет адаптироваться к более короткому такту. При этом во избежание возможных температурных перегрузок потребление энергии будет автоматически сокращено.

5.ПОДГОТОВКА К РАБОТЕ

Для подготовки изделия к работе необходимо:

1.1. Расконсервировать компрессор в соответствии с требованиями ГОСТ 9.014.

1.2. Рекомендации по выбору места установки:

1.2.1. Установите компрессор на гладкую твердую горизонтальную поверхность.

1.2.2. Установите компрессор по возможности в прохладном месте. Однако необходимо избегать мест с высоким уровнем влажности, а также мест, где существует вероятность заливания компрессора водой.

1.2.3. Устанавливайте компрессор по возможности вблизи с резервуаром, куда будет подаваться воздух. Если трубопровод будет слишком длинным, компрессор не сможет выдавать необходимую производительность.

1.2.4. Устанавливайте компрессор в местах, доступных для осуществления технического обслуживания.

1.2.5. При установке убедитесь, что устройство хорошо вентилируется. Не накрывайте компрессор.

1.3. Рекомендации по установке:

1.3.1. Рекомендуется устанавливать устройство на бетонное основание, способное выдержать вес и вибрацию устройства. Основание должно быть выше поверхности земли на 10см и выступать за внешние размеры компрессора на минимум 5 см.

1.3.2. Устройство должно быть запитано от отдельного источника питания (розетки). Источник питания должен быть влагозащищен и заземлен.

1.3.3. Используйте прерыватель замыкания на землю, номинальный чувствительный ток которого не превышает 30мА.

1.3.4. При помощи хомутов соедините выходное отверстие компрессора с трубопроводом, ведущим к резервуару, куда подается воздух. Убедитесь в том, что соединительный трубопровод между выходным отверстием компрессора и входным отверстием резервуара не поврежден и не перекручен.

1.4. Рекомендации перед первым пуском:

1.4.1. Перед запуском компрессора проверьте уровень жидкости в резервуаре, куда будет подаваться воздух, а также положение клапанов на трубопроводе.

1.4.2. Убедитесь в надежности присоединения штекера к источнику питания. Штекер не должен шататься.

1.4.3. Убедитесь, что трубопровод не имеет повреждений и не происходит утечки воздуха.

Пример подключения в доме с локальным очистным сооружением (ЛОС)

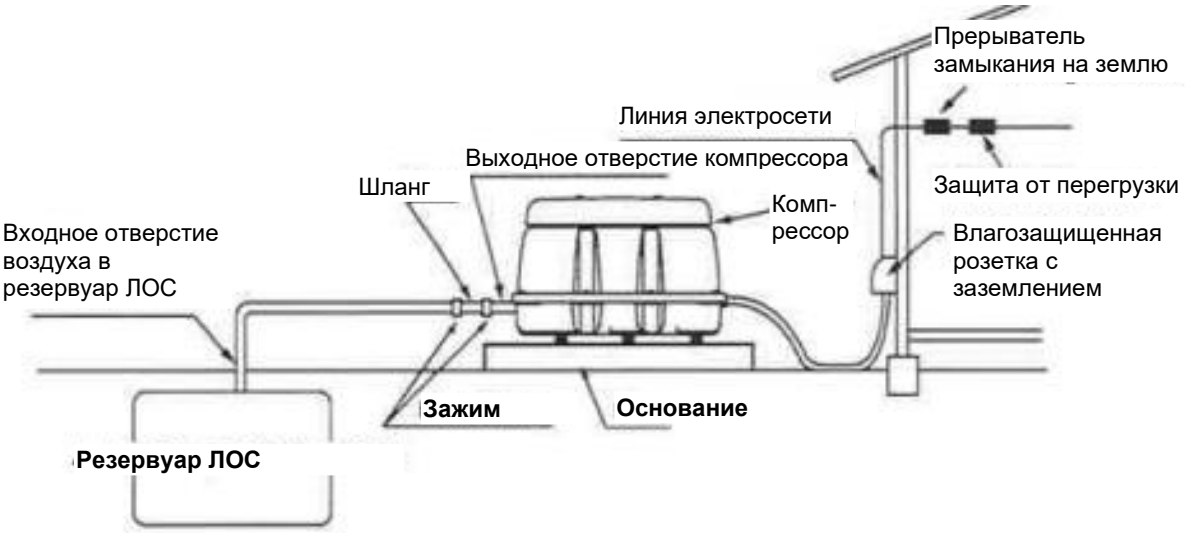

2. НАЧАЛО ЭКСПЛУАТАЦИИ

Вставьте до конца вилку в розетку. После запуска компрессора убедитесь в следующем:

отсутствует утечка воздуха в системе в местах соединения

отсутствует посторонний шум

отсутствует вибрация, образующаяся в результате большого давления на трубу

ВНИМАНИЕ

• В компрессорахMEDO не используется смазка. Никогда не смазывайте детали компрессора.

• Изначально установлена заводская настройка, никогда не разбирайте устройство самостоятельно (не выкручивайте шестигранные винты на крышке).

3. ТЕХНИЧЕСКОЕ ОБСЛУЖИВАНИЕ

3.1. Замена фильтра

1. Обязательно отключите компрессор, перед заменой фильтра.
2. Открутите соединительный винт и снимите крышку фильтра.
3. Удалите фильтры с верхней части корпуса и замените их новым. В то же время, прочистите отверстие забора воздуха крышки фильтра и верхней части корпуса.
4. Плотно присоедините уплотнительную прокладку с крышкой фильтра.
5. Закрепите крышку фильтра на верхней части корпуса и затяните ее соединительным винтом.

Рекомендуется чистить или заменять фильтровальные элементы на новые в зависимости от степени их износа и состояния воздуха в месте, где установлено устройство. Элементы фильтра следует проверять каждые три месяца.

3.2. Замена поршня в сборе (для LA-28, LA-45, LA-60, LA-80, LA-100, LA-120)

Предполагается, что замена поршня в сборе осуществляется каждые 12-24 месяца в зависимости от степени нагрузки компрессора и степени ухудшения забора воздуха. На каждом тефлоновом уплотнении поршня есть паз, указывающий на степень износа. Если стерся один или оба паза на поршне, рекомендуется его замена.

1. Перед началом технического обслуживания убедитесь в том, что компрессор отключен от питания
2. Снимите верхнюю часть корпуса, открутив все шестигранные болты на защитной крышке компрессора.
3. Извлеките поршень в сборе.
4. Замените поршень в сборе и уплотнительные кольца на новые. Убедитесь в том, что на тефлоновое уплотнение поршня не попала пыль, стружка, вода, либо масло.
5. Вставьте поршень в сборе в корпус насоса. Установите уплотнительное кольцо на защитную крышку компрессора и уплотнительное кольцо на корпус насоса, затем закрепите защитную крышку компрессора шестигранными винтами.
6. Перед тем, как установить верхнюю часть корпуса на место, запустите компрессор и путем кратковременного перекрывания выходного отверстия для воздуха убедитесь в отсутствии утечек воздуха по периметру защитной крышки компрессора и заглушки.
7. После установки уплотнения на нижнюю часть корпуса соберите верхнюю часть. Равномерно и попеременно затяните винты.

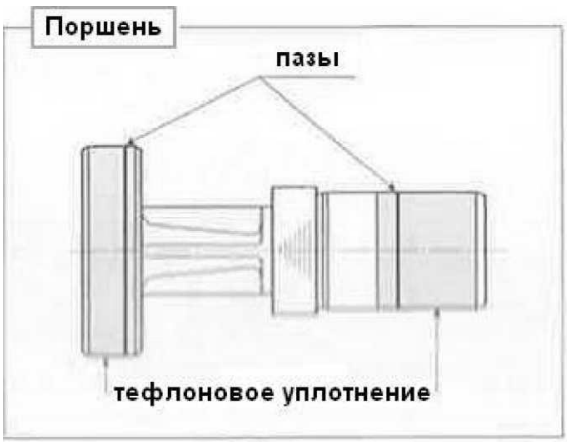

3.3. Установка фиксатора магнита

Для того, чтобы произвести замену поршня в сборе необходимо установить фиксатор магнита (30) – поставляется в ремкомплекте вместе с двумя видами винтов. Перед тем, как снять крышку (23), прикрепите фиксатор магнита (30) к магниту (28) и корпусу (27) при помощи винтов (31) и (32), как показано на рисунке.

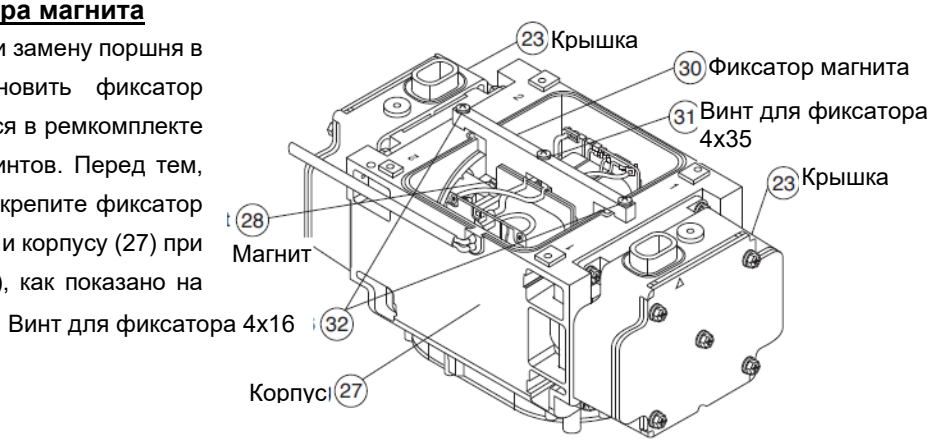

3.4. Замена поршня для LAM-200

1) Перед выполнением замены убедитесь в том, что компрессор отключен от источника питания.
2) Снимите верхнюю часть корпуса (4) и прокладку С (6), отделите гнездо (9) от кабеля питания (26) и шланг (11) от нижней части корпуса (7) (См. Раздел 4. ЗАПАСНЫЕ ЧАСТИ, Стр. 20).
3) Снимите корпус компрессора (10) с резиновых опор (12)отсоедините их от нижней части корпуса (7). Будьте внимательны, чтобы не повредить резиновые опоры (12). Рекомендуется использовать для этого отвертку с прямым шлицем.
4) Переверните корпус компрессора (10), открутите только шестигранные болты 5x55 (6 шт.) и снимите воздушную камеру (17). На этом этапе ни в коем случае не откручивайте шестигранный болт 5x20 (13). Если прокладка HS(18) не отходит, поместите отвертку с плоским шлицем между воздушной камерой (17) и корпусом (27).
5) Снимите прокладку HS(18).
6) Прикрепите фиксатор магнита (30) к магниту (28) и корпусу (27) при помощи двух винтов (31) и (32). Винт (31) закрепляет магнит (28), винт (32) закрепляет корпус (27).
7) Поместите корпус компрессора (10) прямо и разверните крышкой (23) к себе. Равномерно ослабляйте шестигранные болты 5x75 (4 шт.) до тех пор, пока крышка не отойдет приблизительно на 5 мм. (Никогда не откручивайте полностью шестигранные болты 5x75 на этом этапе, а только ослабьте их). Никогда не откручивайте шестигранный болт в центре крышки (23). Убедитесь в том, что крышка отошла от корпуса (27) (это произойдет за счет пружины(21)). Если крышка (23) не отходит, вставьте плоскую отвертку между крышкой (23) и корпусом (27). Снимите прокладку CY (19).
8) Ослабьте шестигранный болт 5x20 (29) и извлеките поршень в сборе (22).
9) Замените поршень в сборе (22) на новый. Убедитесь в том, что пружина (21) тщательно зафиксирована на поршне (20). Проверьте, чтобы на движущейся части (черным цветом) не было пыли и масла. Желательно не прикасаться к движущейся части поршня (20).
10) Замените прокладку CY (19) на новую. Точно расположите ее на корпусе (27), обращая внимание на расположение овального отверстия.
11) Установите крышку (23), расположив ее на пружине (21). Обращая внимание на расположение отверстия выхода на крышке (23) совместите отверстия с резьбой на корпусе (27) с отверстиями на крышке (23). Начните поочередное затягивание шестигранных болтов 5x75 (24). Убедившись в том, что выступы для позиционирования н крышке (23) точно встают в отверстия для позиционирования на корпусе (27), быстро закрутите их до конца.
12) Таким же образом замените следующий поршень в сборе (22) и прокладку CY (19).Производите замену поршня в сборе (22) и прокладки CY (19) по очереди с каждой стороны. (Никогда не отсоединяйте обе крышки (23) одновременно).
13) После выполнения замены обоих поршней в сборе, удалите фиксатор магнита (30).
14) Ослабьте шестигранный болт 5x20 (13) в центре воздушной камеры (17) и замените прокладку AT (16) на новую. Удерживайте шестигранную гайку (25) позади шестигранного болта 5x20, чтобы она не упала. После замены прокладки AT (16) снова затяните шестигранный болт 5x20 (13) в центре.
15) Установите новую прокладку HS(18). Совместите кант прокладки HS (18) с выступом на корпусе (27).
16) Установите воздушную камеру (17) на корпус (27) при помощи шестигранных болтов 5x55 (14) (6 шт.). Расположите треугольную отметку на пластине воздушной камеры (15) со стороны кабеля питания (26). Вставьте кабель питания (26) глубоко в канал

воздушной камеры (15). Постепенно затягивайте шестигранные болты 5x55 (14) (6 шт.) поочередно. В конце быстро затяните болты 5x55 (6 шт.).

17) Установите корпус компрессора (10) на резиновые опоры (12) на нижней части корпуса (7). Резиновые опоры (12) должны быть глубоко и тщательно закреплены.
18) Вставьте и закрепите шланг в ниппеле внутри нижней части корпуса (7).
19) Вставьте провод (8) от кабеля питания (26) и гнездо (9) в нижнюю часть корпуса (7).
20) Собрав юнит, подключите его к сети питания и произведите проверку работы.
    Временно заблокируйте пальцем отверстие выхода воздуха и убедитесь в отсутствии утечки воздуха со стороны прокладки HS (18) и прокладки CY (19).
21) После выполнения п.20 аккуратно установите прокладку C (6) и накройте корпус компрессора (10) верхней частью корпуса (4). Равномерно затяните винты с шестигранным углублением (5) (8 шт.).

4. ЗАПАСНЫЕ ЧАСТИ

4.1. Фильтрующий элемент

Модель	**Код производителя**	**Количество**	**Код производителя**	**Количество**
LA-28B/LA-45B/LA-100/LA-120	LB02369	10шт. комплект	LQ02605	1 шт
LA-60A/LA-80A/LA-60B/LA-80B	LB03937	10шт. комплект	LQ02730	1 шт

4.2. Ремкомплект

Модель	**Код производителя**	**Количество**
LA-28B	LB01288	1 комплект
LA-45B	LB03514	1 комплект
LA-60A/LA-60B	LB03519	1 комплект
LA-80A/LA-80B	LB03517	1 комплект
LA-100/LA-120	LB04150	1 комплект
LAM-200	LB07626	1 комплект

4.3. Состав ремкомплекта

Части в составе	**LA-28B/LA-45B**	**LA-60A/LA-80A/LA-60B/LA-80B**	**LA-100/LA-120**
5. Элемент фильтра	1	1	2
11. Уплотнительное кольцо А	1	2	3
12. Уплотнительное кольцо В	1	2	3
13. Поршень	1	2	3
18. Гнездо пружины	1	2	3
19. Пружина	1	2	3

4.4. Состав ремкомплекта LAM-200

Части в составе	**Количество**
Фиксатор магнита	1
Винт для фиксатора 4x35	1
Винт для фиксатора 4x16	2
Прокладка AT	1
Прокладка CY	2
Прокладка HS	1
Поршень в сборе	2
Элемент фильтра	2

LA-28B/LA-45B

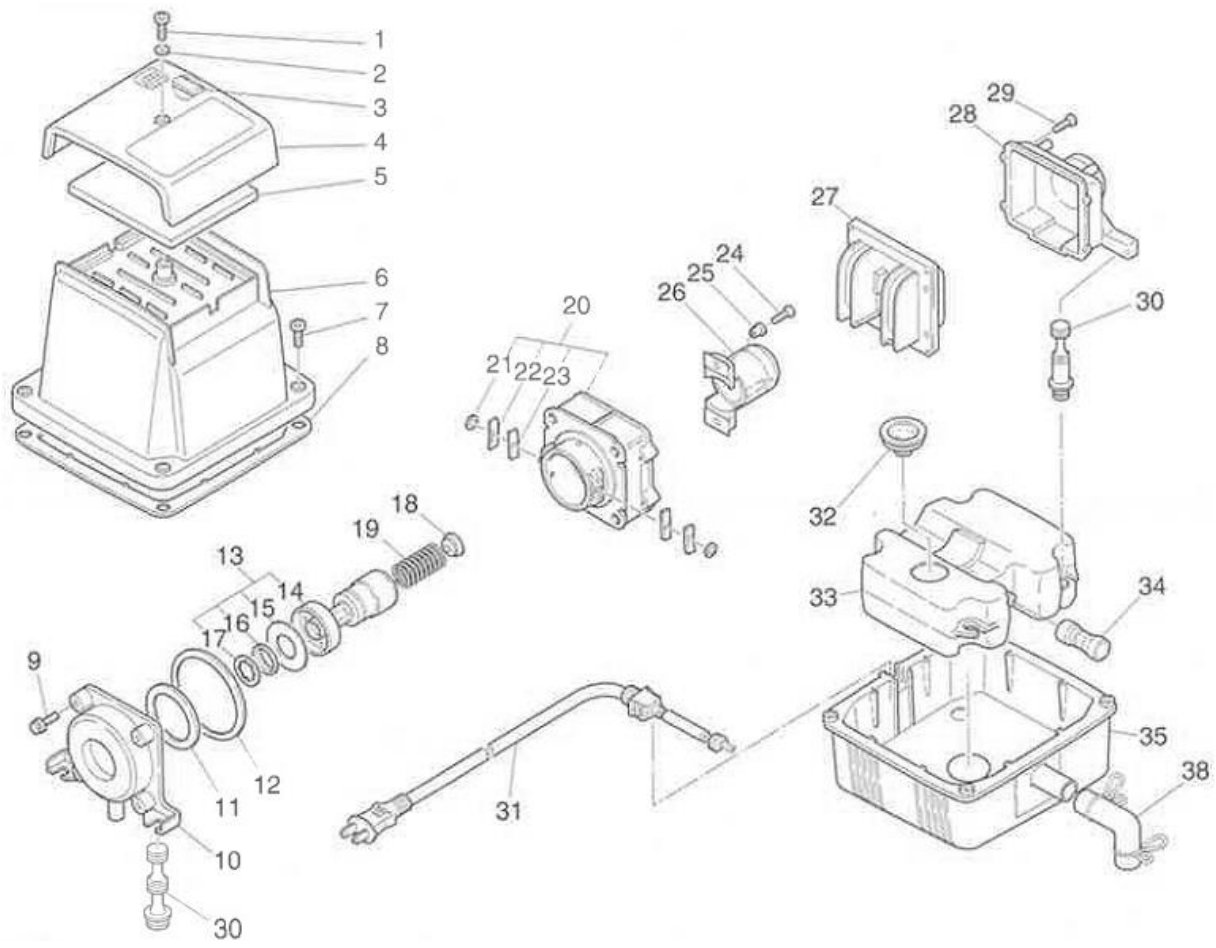

Номер	Наименование	LA-28B	Количество	LA-45B	Количество
1	Соединительный винт	LP30581	1	LP30581	1
2	Уплотнительное кольцо	LP30635	2	LP30635	2
3	Уплотнительная прокладка	LQ02607	2	LQ02607	2
4	Крышка фильтра	LQ02575	1	LQ02575	1
5	Элемент фильтра	LQ02605	1	LQ02605	1
6	Верхняя часть корпуса	LB02937	1	LB02937	1
7	Винт UL	LP30581	4	LP30581	4
	Винт CE	LQ03082	4	LQ03082	4
8	Прокладка C	LQ02601	1	LQ02601	1
9	Болт	LP31316	4	LP31316	4
10	Защитная крышка компрессора	LQ02567	1	LQ02063	1
11	Уплотнительное кольцо A	LQ01043	1	LQ01043	1
12	Уплотнительное кольцо B	LQ01042	1	LQ01042	1
13	Поршень	LA70625	1	LB03132	1
14	Поршневая прокладка в сборе	LA70626	1	LB03133	1
15	Впускной клапан	LP30916	1	LP30916	1
16	Стопорная пластина клапана A	LP11548	1	LP11548	1

17	Кольцо CS	LP12948	1	LP12948	1
18	Гнездо пружины	LP12155	1	LP12155	1
19	Пружина	LP30620	1	LQ02743	1
20	Корпус цилиндра	LB03184	1	LB03184	1
21	Стопорное кольцо SE	LP12475	2	LP12475	2
22	Стопорная пластина клапана B	LP13735	2	LP13735	2
23	Выпускной клапан	LP10359	2	LP10359	2
24	Винт 5 x 20	LP12599	2	LP12599	2
25	Изолирующая муфта	LP10355	2	LP10355	2
26	Дно цилиндра	LA71843	1	LA71843	1
27	Крепеж в сборе P	LB01536	1	LB03466	1
	Крепеж в сборе Q				
	Крепеж в сборе E	LB04038	1	LB04028	1
28	Задняя крышка	LQ01052	1	LQ02892	1
29	Болт	LP31316		LP31316	
30	Резиновый демпфер	LQ04256		LQ04256	
31	Шнур в сборе UK	LB05341	1	LB05341	1
	Шнур в сборе D	LB05307	1	LB05307	1
	Шнур в сборе A				
	Шнур в сборе J	LQ01037	1	LQ01037	1
	Шнур в сборе UL	LB04770	1	LB04770	1
32	Заглушка	LQ02598	1	LQ02598	1
33	Воздушный резервуар	LB02987	1	LB02987	1
34	Соединительный шланг	LQ02602	1	LQ02602	1
35	Нижняя часть корпуса	LB02938	1	LB02938	1
36	Подкладка				
37	Резиновая заглушка				
Опция					
38	Патрубок в сборе				

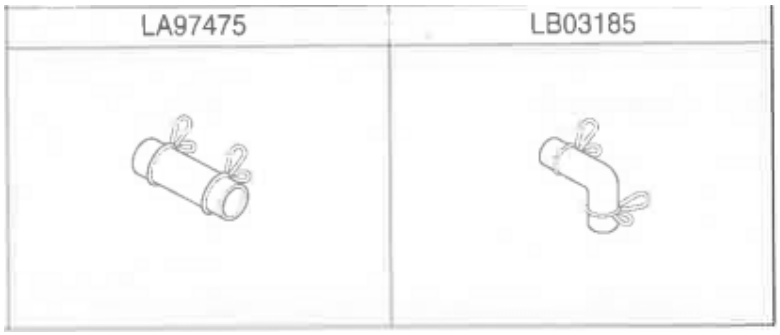

LA-60A/LA-80A

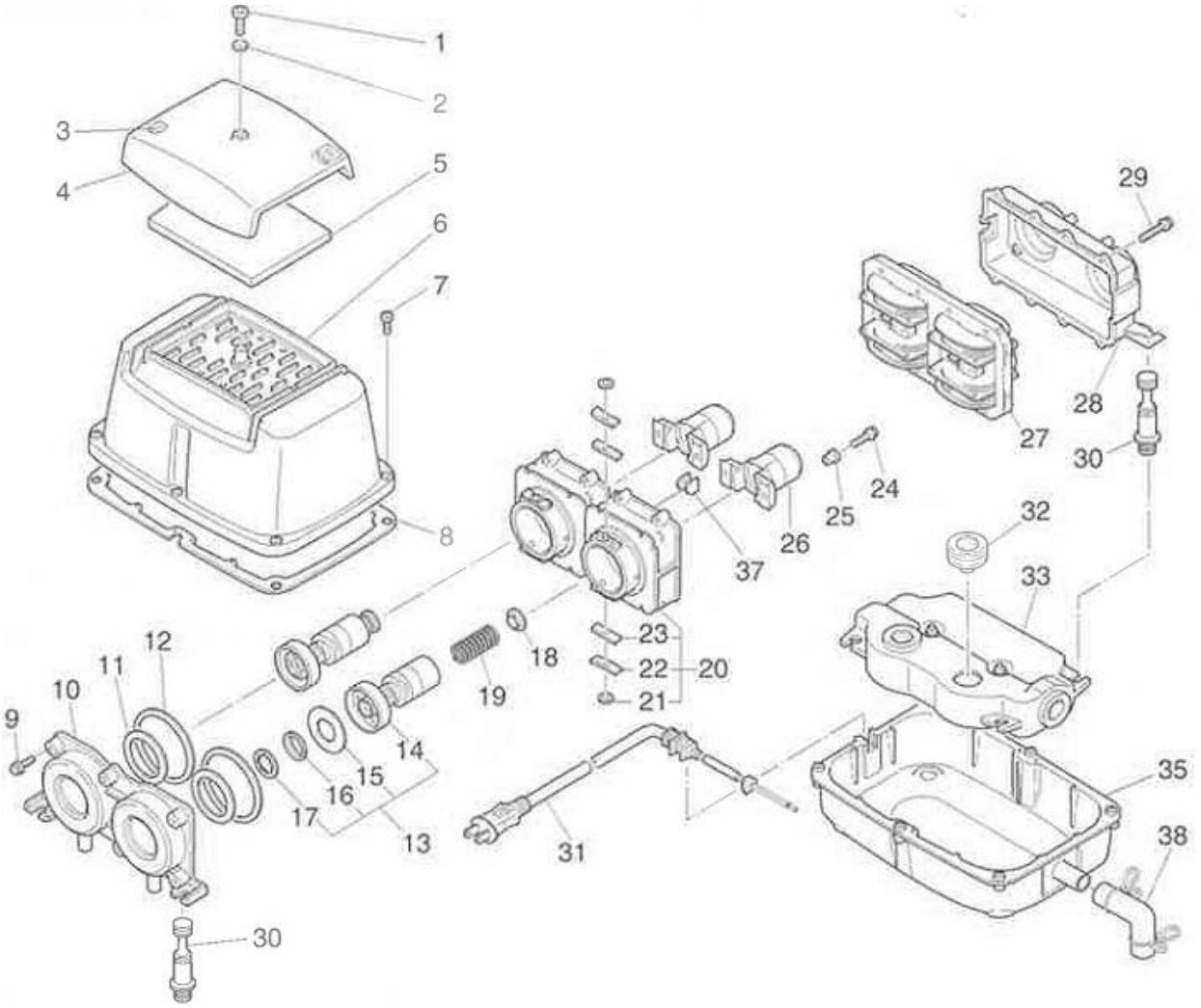

Номер	Наименование	LA-28B	Количество	LA-45B	Количество
1	Соединительный винт	LP30581	1	LP30581	1
2	Уплотнительное кольцо	LP30635	2	LP30635	2
3	Уплотнительная прокладка	LQ02607	2	LQ02607	2
4	Крышка фильтра	LB03213	1	LB03213	1
5	Элемент фильтра	LQ02730	1	LQ02730	1
6	Верхняя часть корпуса	LB04597	1	LB04597	1
7	Винт UL	LP30581	6	LP30581	6
	Винт CE	LQ03082	6	LQ03082	6
8	Прокладка C	LQ03768	1	LQ03768	1
9	Болт	LP31316	6	LP31316	6
10	Защитная крышка компрессора	LQ03766	1	LQ03773	1
11	Уплотнительное кольцо A	LQ01043	2	LQ01043	2
12	Уплотнительное кольцо B	LQ01042	2	LQ01042	2
13	Поршень	LB03132	2	LB03132	2
14	Поршневая прокладка в сборе	LB03133	2	LB03133	2

15	Впускной клапан	LP30916	2	LP30916	2
16	Стопорная пластина клапана A	LP11548	2	LP11548	2
17	Кольцо CS	LP12948	2	LP12948	2
18	Гнездо пружины	LP12155	2	LP12155	2
19	Пружина	LP30620	2	LQ02743	2
20	Корпус цилиндра	LB03184	2	LB03184	2
21	Стопорное кольцо SE	LP12475	4	LP12475	4
22	Стопорная пластина клапана B	LP13735	4	LP13735	4
23	Выпускной клапан	LP10359	4	LP10359	4
24	Винт 5 x 20	LP12599	4	LP12599	4
25	Изолирующая муфта	LP10355	4	LP10355	4
26	Дно цилиндра	LP02443	1	LP02443	1
27	Крепеж в сборе P	LB04901	1	LB04905	1
	Крепеж в сборе Q	LB05126	1	LB05134	1
	Крепеж в сборе E	LB05099	1	LB05048	1
28	Задняя крышка	LQ03767	1	LQ03767	1
29	Болт	LP31316	8	LP31316	8
30	Резиновый демпфер	LQ04256	4	LQ04256	4
31	Шнур в сборе UK	LB05341	1	LB05341	1
	Шнур в сборе D	LB05307	1	LB05307	1
	Шнур в сборе A	LB05220	1	LB05220	1
	Шнур в сборе J	LQ01037	1	LQ01037	1
	Шнур в сборе UL	LB04770	1	LB04770	1
32	Заглушка	LQ02598	3	LQ02598	3
33	Воздушный резервуар	LB04600	1	LB04600	1
34	Соединительный шланг				
35	Нижняя часть корпуса	LB04599	1	LB04599	1
36	Подкладка				
37	Резиновая заглушка	LQ03775	1	LQ03775	1
Опция					
38	Патрубок в сборе				

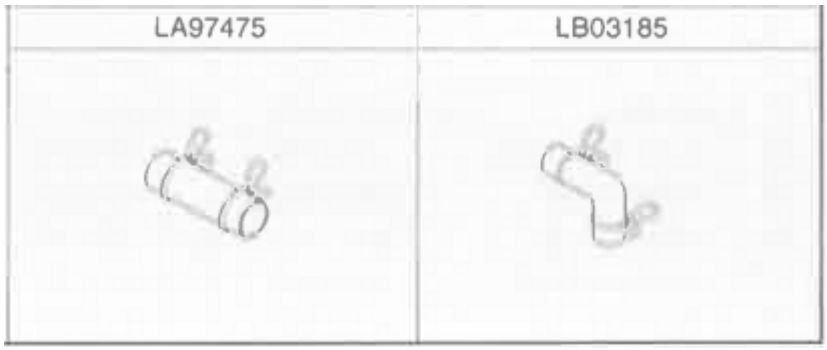

LA-60B/LA-80B

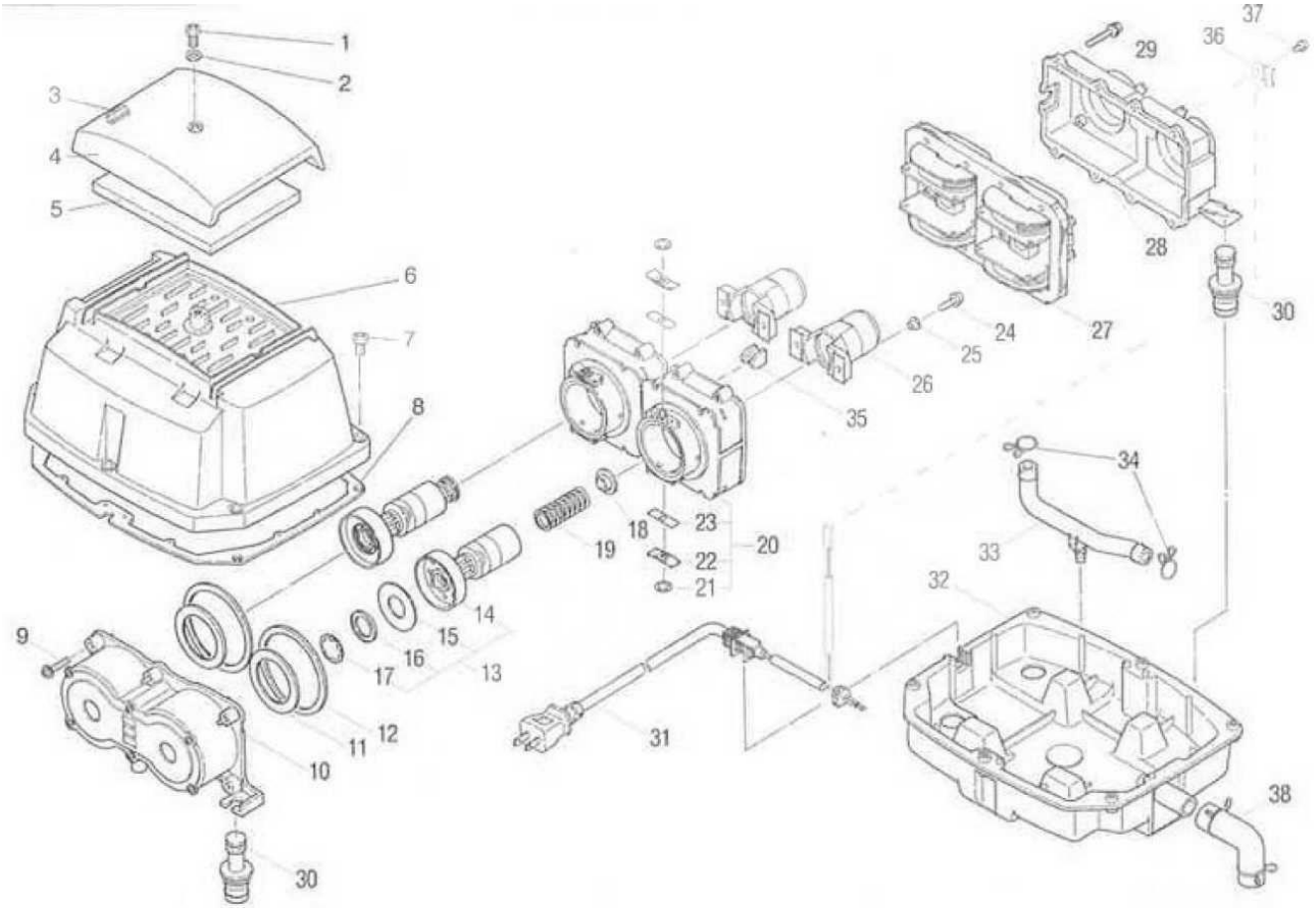

Номер	Наименование	LA-28B	Количество	LA-45B	Количество
1	Соединительный винт	LP30581	1	LP30581	1
2	Уплотнительное кольцо	LP30635	2	LP30635	2
3	Уплотнительная прокладка	LQ02607	2	LQ02607	2
4	Крышка фильтра	LQ06202	1	LQ06202	1
5	Элемент фильтра	LQ02730	1	LQ02730	1
6	Верхняя часть корпуса	LB06203	1	LB06203	1
7	Винт UL	LP30581	6	LP30581	6
	Винт CE	LQ03082	6	LQ03082	6
8	Прокладка C	LQ05144	1	LQ05144	1
9	Болт	LP31316	6	LP31316	6
10	Защитная крышка компрессора	LQ06207	1	LQ06207	1
11	Уплотнительное кольцо A	LQ01043	2	LQ01043	2
12	Уплотнительное кольцо B	LQ01042	2	LQ01042	2
13	Поршень	LA03132	2	LB03132	2
14	Поршневая прокладка в сборе	LA03133	2	LB03133	2
15	Впускной клапан	LP30916	2	LP30916	2
16	Стопорная пластина клапана A	LP11548	2	LP11548	2
17	Кольцо CS	LP12948	2	LP12948	2
18	Гнездо пружины	LP12155	2	LP12155	2
19	Пружина	LP30585	2	LP02743	2
20	Корпус цилиндра	LB03184	2	LB03184	2

21	Стопорное кольцо SE	LP12475	4	LP12475	4
22	Стопорная пластина клапана B	LP13735	4	LP13735	4
23	Выпускной клапан	LP10359	4	LP10359	4
24	Винт 5 x 20	LP12599	4	LP12599	4
25	Изолирующая муфта	LP10355	4	LP10355	4
26	Дно цилиндра	LB02443	2	LB02443	2
27	Крепеж в сборе P	LB04901	1	LB04905	1
	Крепеж в сборе Q	LB05126	1	LB05134	1
	Крепеж в сборе E	LB05099	1	LB05048	1
28	Задняя крышка	LQ03767	1	LQ03767	1
	Задняя крышка (термическая)	LQ05321	1	LQ05321	1
29	Болт	LP31316		LP31316	
30	Резиновый демпфер	LQ05143		LQ05143	
31	Шнур в сборе UK	LB06592	1	LB06592	1
	Шнур в сборе D	LB06597	1	LB06597	1
	Шнур в сборе A	LB06463	1	LB06463	1
	Шнур в сборе J	LQ06640	1	LQ06640	1
	Шнур в сборе UL	LB06691	1	LB06691	1
32	Нижняя часть корпуса	LQ06205	1	LQ06205	1
33	Соединительный шланг	LQ05142	1	LQ05142	1
34	Зажим	LQ05398		LQ05398	
35	Резиновая заглушка	LQ03775	1	LQ03775	1
36	Термическая скоба	LQ05320	1	LQ05320	1
37	Винт 4 x 8	LQ00190	1	LQ00190	1
Опция					
38	Патрубок в сборе				

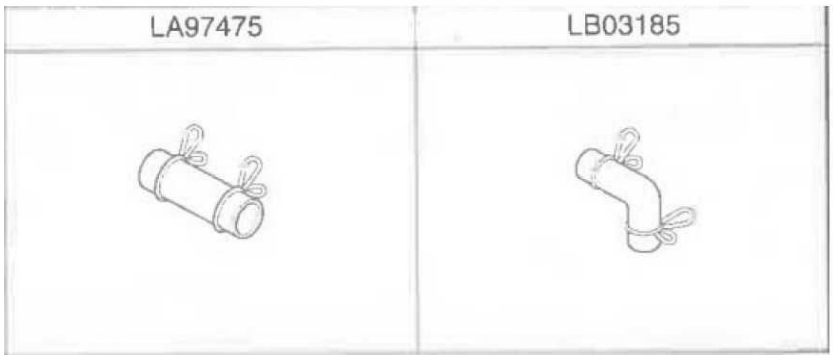

LA-100/LA-120

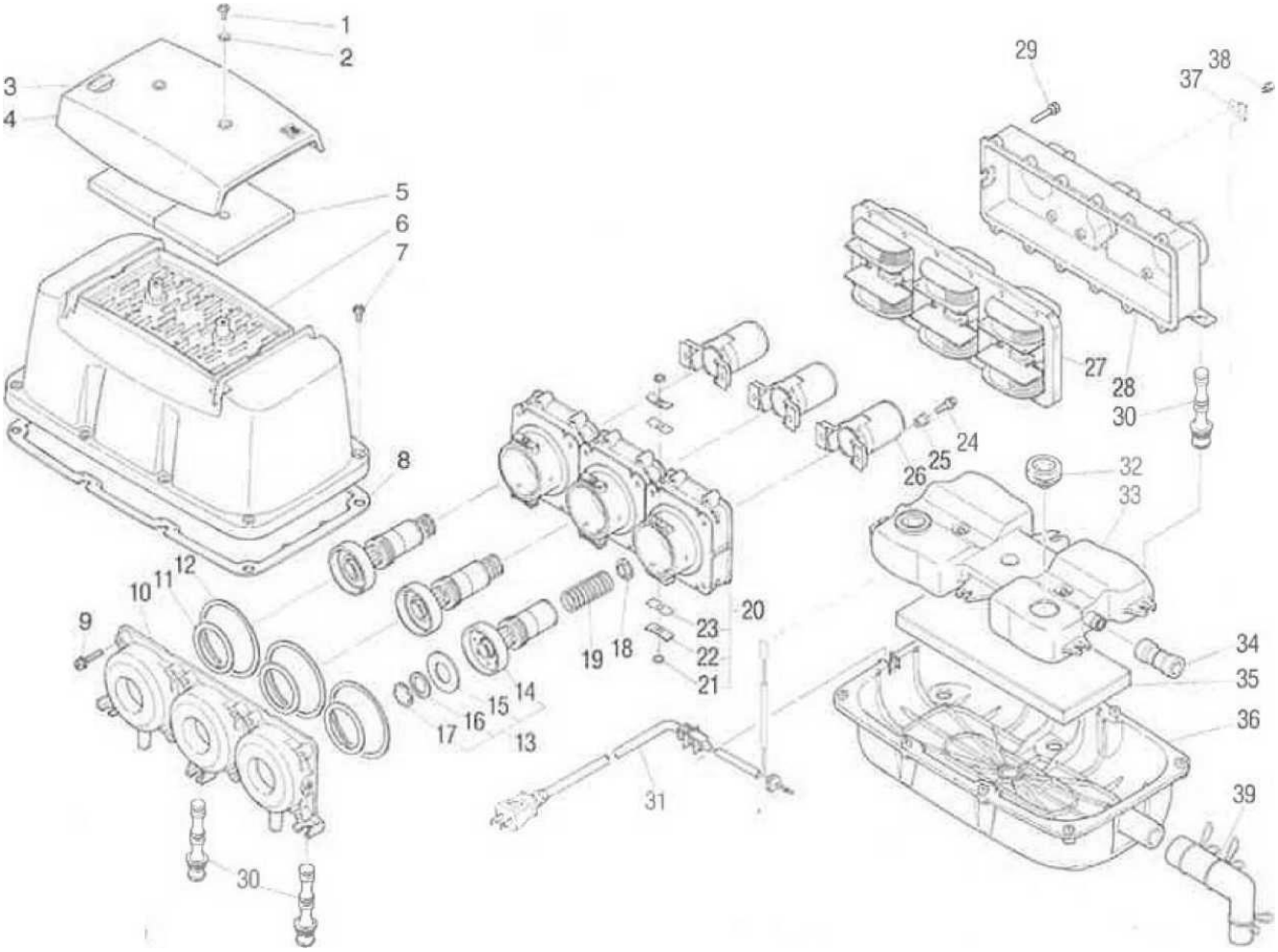

Номер	Наименование	LA-28B	Количество	LA-45B	Количество
1	Соединительный винт	LP30581	2	LP30581	2
2	Уплотнительное кольцо	LP30635	4	LP30635	4
3	Уплотнительная прокладка	LQ03101	2	LQ03101	2
4	Крышка фильтра	LQ03769	1	LQ03769	1
5	Элемент фильтра	LQ02605	1	LQ02605	1
6	Верхняя часть корпуса	LB03763	1	LB03763	1
7	Винт UL	LP30581	8	LP30581	8
	Винт CE	LQ03082	8	LQ03082	8
8	Прокладка C	LQ03091	1	LQ03091	1
9	Болт	LP31316	12	LP31316	12
10	Защитная крышка компрессора	LQ03834	1	LQ03834	1
11	Уплотнительное кольцо A	LQ01399	3	LQ01399	3
12	Уплотнительное кольцо B	LQ01400	3	LQ01400	3
13	Поршень	LB03779	3	LB03779	3
14	Поршневая прокладка в сборе	LB03780	3	LB03780	3
15	Впускной клапан	LQ03230	3	LQ03230	3
16	Стопорная пластина клапана A	LP11548	3	LP11548	3
17	Кольцо CS	LP12948	3	LP12948	3
18	Гнездо пружины	LP10357	3	LP10357	3
19	Пружина	LQ03117	3	LQ03117	3

20	Корпус цилиндра	LB03778	3	LB03778	3
21	Стопорное кольцо SE	LP12475	6	LP12475	6
22	Стопорная пластина клапана B	LP13735	6	LP13735	6
23	Выпускной клапан	LP10359	6	LP10359	6
24	Винт 5 x 20	LP12599	6	LP12599	6
25	Изолирующая муфта	LP10355	6	LP10355	6
26	Дно цилиндра	LB01415	3	LB01415	3
27	Крепеж в сборе P	LB04855	1	LB04909	1
	Крепеж в сборе Q			LB04280	1
	Крепеж в сборе E	LB04180	1	LB04171	1
28	Задняя крышка	LQ03108	1	LQ03108	1
	Задняя крышка (термическая)	LQ05390	1	LQ05390	1
29	Болт	LP31316	12	LP31316	12
30	Резиновый демпфер	LQ03089		LQ05143	
31	Шнур в сборе UK	LB06592	1	LB06592	1
	Шнур в сборе D	LB06597	1	LB06597	1
	Шнур в сборе A	LB06463	1	LB06463	1
	Шнур в сборе J	LQ06640	1	LQ06640	1
	Шнур в сборе UL	LB06691	1	LB06691	1
32	Заглушка	LQ02598		LQ02598	
33	Воздушный резервуар	LB03771	1	LB03771	1
34	Соединительный шланг	LQ03096	1	LQ03096	1
35	Подкладка	LQ03112	1	LQ03112	1
36	Нижняя часть корпуса	LQ03762	1	LQ03762	1
37	Термическая скоба	LQ05320	1	LQ05320	1
38	Винт 4 x 8	LQ00190	1	LQ00190	1
Опция					
38	Патрубок в сборе				

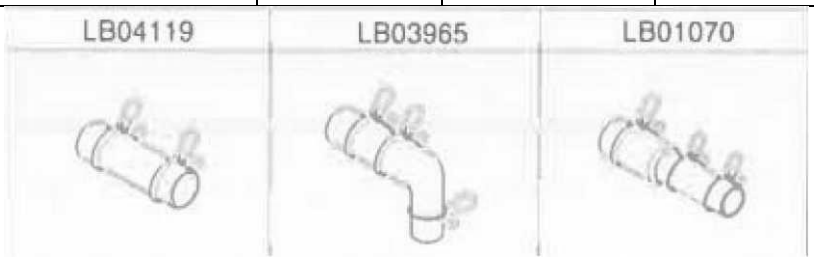

LAM-200

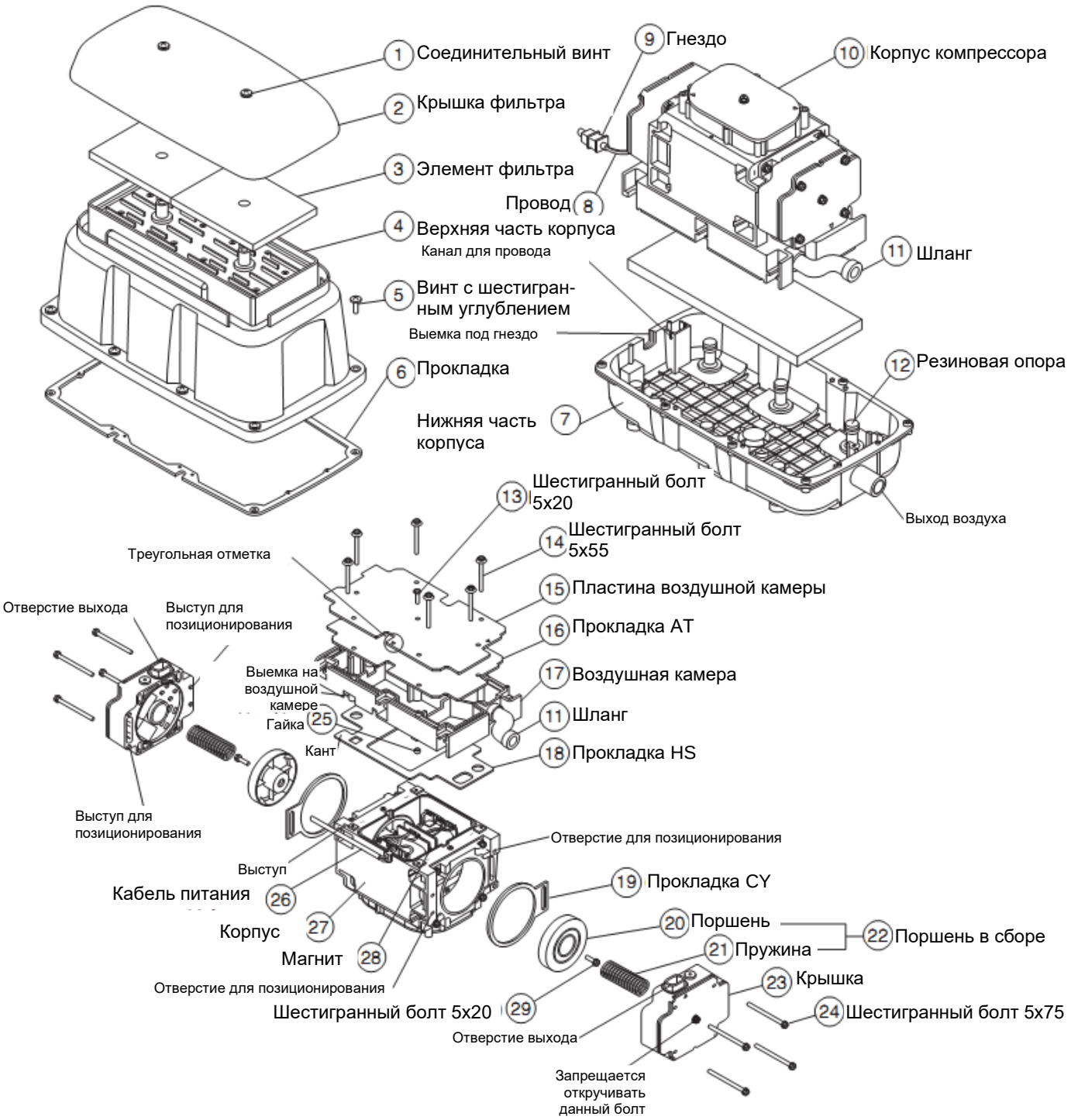
1 Соединительный винт
2 Крышка фильтра
3 Элемент фильтра
4 Верхняя часть корпуса
Канал для провода
5 Винт с шестигранным углублением
6 Прокладка
Нижняя часть корпуса
7
9 Гнездо
Провод 8
10 Корпус компрессора
11 Шланг
Выемка под гнездо
12 Резиновая опора
Выход воздуха
13 Шестигранный болт 5x20
14 Шестигранный болт 5x55
Треугольная отметка
15 Пластина воздушной камеры
16 Прокладка AT
17 Воздушная камера
11 Шланг
18 Прокладка HS
Отверстие выхода
Выступ для позиционирования
Выемка на воздушной камере
Гайка 25
Кант
Выступ для позиционирования
Отверстие для позиционирования
Выступ
Кабель питания 26
Корпус 27
Магнит 28
Отверстие для позиционирования
19 Прокладка CY
20 Поршень
21 Пружина
22 Поршень в сборе
23 Крышка
24 Шестигранный болт 5x75
Шестигранный болт 5x20 29
Отверстие выхода
Запрещается откручивать данный болт

ПАСПОРТ

5. КОМПЛЕКТ ПОСТАВКИ

Компрессор поставляется в собранном виде.

В комплект поставки входят:

Компрессор, шт..... 1

Руководство по эксплуатации, шт.....1

6. СВЕДЕНИЯ О РЕКЛАМАЦИЯХ

Номер и дата рекламации	Краткое содержание рекламации	Меры, принятые по рекламации

7. ГАРАНТИЙНЫЕ ОБЯЗАТЕЛЬСТВА

7.1. Предприятие-изготовитель гарантирует соответствие изделия требованиям нормативно-технической документации и его работоспособность при соблюдении потребителем условий эксплуатации и хранения, установленных настоящим руководством по эксплуатации.

7.2. Срок гарантии - 36 месяцев с момента покупки.

7.3. Дефекты изделия, возникшие по вине изготовителя и выявленные потребителем в течение гарантийного срока, предприятие-изготовитель обязуется устранить в течение одного месяца со дня получения рекламации.

7.4. Гарантийные обязательства не выполняются, если потребитель без разрешения изготовителя самостоятельно разбирал и выполнял ремонт изделия, а также при отсутствии на гарантийном талоне заполненных граф и штампов.

7.5. Гарантийные обязательства предприятия-изготовителя исполняются поставщиками.

Претензии направлять по адресу:

Изделие:

Компрессор воздушный, модель_____

Серийный номер _____

Дата отгрузки « _____ »_____20 ____ г.

М.П.

Подпись лица, ответственного за отгрузку изделия _____